Czujnik temperatury
seria FA0

DANE TECHNICZNE

Zastosowanie:
Przeznaczony do pomiaru temperatury cieczy i gazów w przemysłowych rurociągach i zbiornikach ciśnieniowych.
Wykonane w wersji iskrobezpiecznej (*karty katalogowe* T...GN-12Ex) stosowane są w instalacjach, gdzie wymagana jest cecha ExiaIICT6.
Czujniki mają wymienny wkład pomiarowy IT-WP-0 (*karta katalogowa*) i wyposażone są w głowice przyłączeniowe aluminiowe typu NA. Mocowanie przy pomocy gwintowanego króćca spawanego z osłoną.

Zakres pomiarowy:
-200... +550°C dla Pt100
-40... +550°C dla J, K

Element przetwarzający:
termorezystor (RTD) Pt100
termoelement (TC) Fe-CuNi (J)
termoelement (TC) NiCr-Ni (K)
RTD lub TC podwójny (2×...)

Klasa elementu przetwarzającego *:
klasa B (standard) lub A (dla RTD)
klasa 2 (standard) lub 1 (dla TC)

Obwód pomiarowy (dla RTD):
2-, 3-, 4-przewodowy (dla pojedynczych)
2-, 3-przewodowy (dla podwójnych)
max prąd pomiarowy 5mA

Spoina pomiarowa (dla TC) *:
SO - spoina odizolowana od osłony
SP - spoina zwarta z osłoną (uziemiona)
SOA - spoina podwójna odizolowana od osłony, zwarte ze sobą
SOB - spoina podwójna odizolowana od osłony i między sobą

Materiał osłony *: stal 1.4541 (1H18N9T)

Średnica osłony *: d [mm] = ∅9

Długość osłony:
L [mm] = 160, 250, 400 (standard) lub inna na zamówienie
długość wkładu pomiarowego L_{wp} [mm] = L + 155
minimalna głębokość zanurzenia: 70 mm

Dopuszczalne ciśnienie:
dla max. przepływu pary 25m/s i wody 3m/s
6,4 MPa - dla L ≤ 160mm
4,9 MPa - dla L ≤ 250mm
2,0 MPa - dla L ≤ 400mm

Dopuszczalne wibracje: 5... 80Hz, do 5g

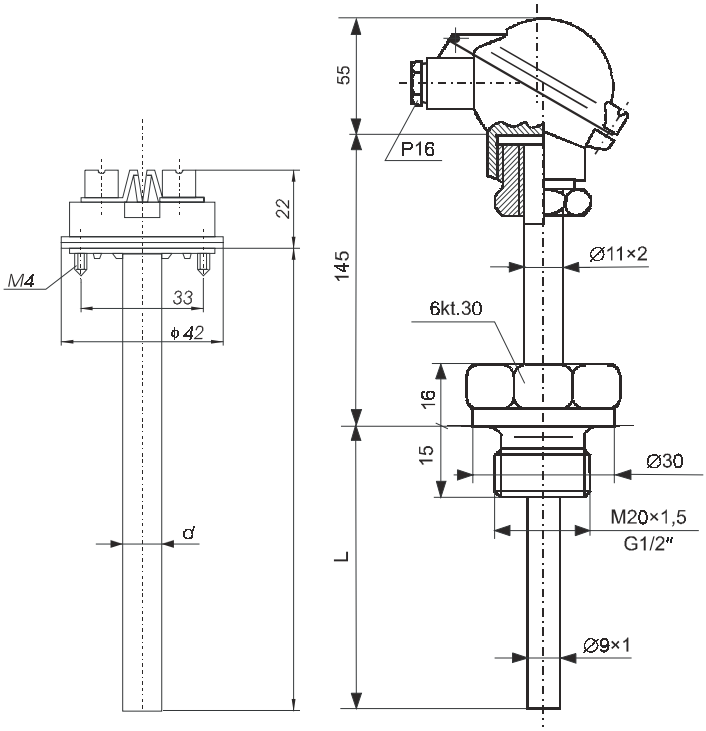

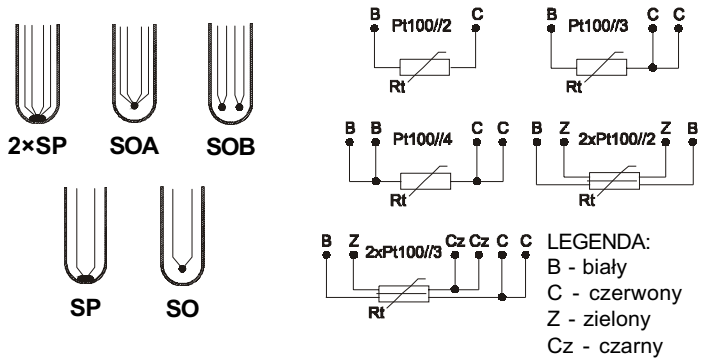

Własności dynamiczne (MW):

dla RTD	$T_{05} \leq 33$ s	$T_{09} \leq 95$ s
dla TC - SO, SOA, SOB	$T_{05} \leq 22$ s	$T_{09} \leq 62$ s
dla TC - SP	$T_{05} \leq 3$ s	$T_{09} \leq 9$ s

Gwint łącznika *: G1/2"; M20×1,5

Typ głowicy *:
NA, IP65: GW - głowica zamykana na wkręt lub GZ - na zatrzask
temperatura pracy głowicy: 150°C (z przetwornikiem 60°C)

Przetwornik temperatury w głowicy (opcja) *:
4... 20 mA - podać zakres (TL-TH)

* Inne parametry na życzenie (po uzgodnieniu)

KODY ZAMÓWIENIA

CZUJNIK TEMPERATURY IT - FA0 - ____ / ___ / ___ - ___ - ____ - ___ - ___

Element przetwarzający: (**2×**) - **Pt100**, **J** lub **K**
Klasa elementu: **B**, **A**, **2** lub **1**
Obwód pomiarowy lub typ spoiny: **2**, **3**, **4** (przewodowy) lub **SO**, **SP**, **SOA** lub **SOB**
Długość osłony L [mm]: **...**
Gwint króćca: **M20×1,5**; **G1/2"**; **...**
Typ zamknięcia głowicy: **GW**, **GZ**
Zakres przetwornika: (**TL-TH**)

Przykład kodu zamówienia:
IT-FA0-2×Pt100/A/3-550-G1/2"-GZ-(0-500) - oznacza czujnik z podwójnym termorezystorem Pt100, klasa A, 3-przewodowy, długość osłony L = 550 mm, gwint łącznika G1/2", głowica zamykana na zatrzask, przetwornik 4... 20 mA w głowicy z zakresem (0-500°C).

INTROL Sp. z o.o., 40-519 Katowice, ul. Kościuszki 112, http://www.introl.pl
tel. 032/ 7890150, fax 032/ 2053377, e-mail: czujtemp@introl.pl
edycja 1/2005